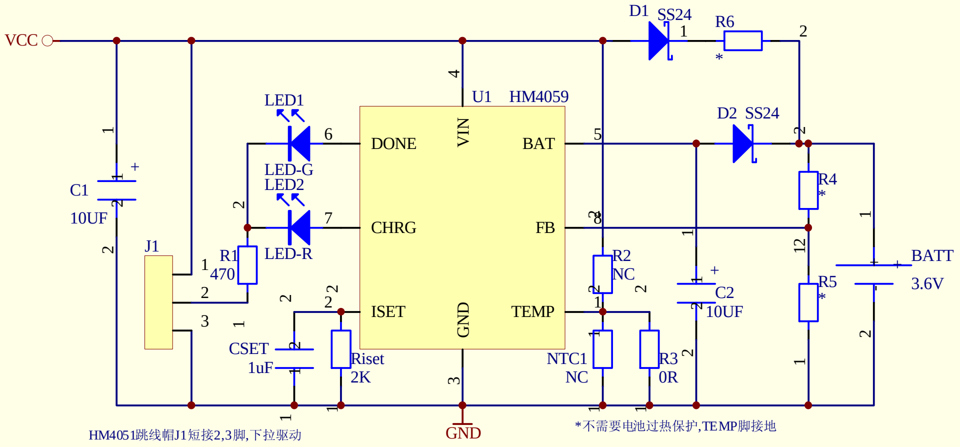
VCC
C1
10UF
J1
1
2
3
LED1
LED-G
LED2
LED-R
R1
470
6
7
CSET
1uF
Riset
2K
U1 HM4059
VIN
DONE
CHRG
ISET
GND
BAT
FB
TEMP
4
5
8
3
D1 SS24
R6
*
D2 SS24
R2
NC
NTC1
NC
R3
0R
C2
10UF
R4
*
R5
*
BATT
3.6V
GND

HM4051跳线帽J1短接2,3脚,下拉驱动
HM4059跳线帽J1短接1,2脚,上拉驱动

*不需要电池过热保护,TEMP脚接地

HM4059&HN4051 ICH=1000/RSET

HM4059 VBAT=1.225V*(R4/R5+1)

说明：
1.当充4节镍氢电池时，截止电压最高可以设置在6V，由於BAT脚耐压6V，输入可以接受6.5V输入，此时需要接D2；充3节以内直接短接D2即可。
2.D1 R6是尾充电路，尾充电流=(VIN-电压)/R 一般取70mA即可。
3.TEMP脚是电池温度检测脚，如果电池包没有NTC线，TEMP可以直接接
兀　帘挝露燃翳簀δ堋

| | | |
|---|---|---|
| Title | | |
| Size<br>A4 | Number | Revision |
| Date: 13-May-2016 | | Sheet of |
| File: E:\张春峰\做DEMO\DEMO.ddb | | Drawn By: |