K P <<44 DEMO PCB 对应原理图说明
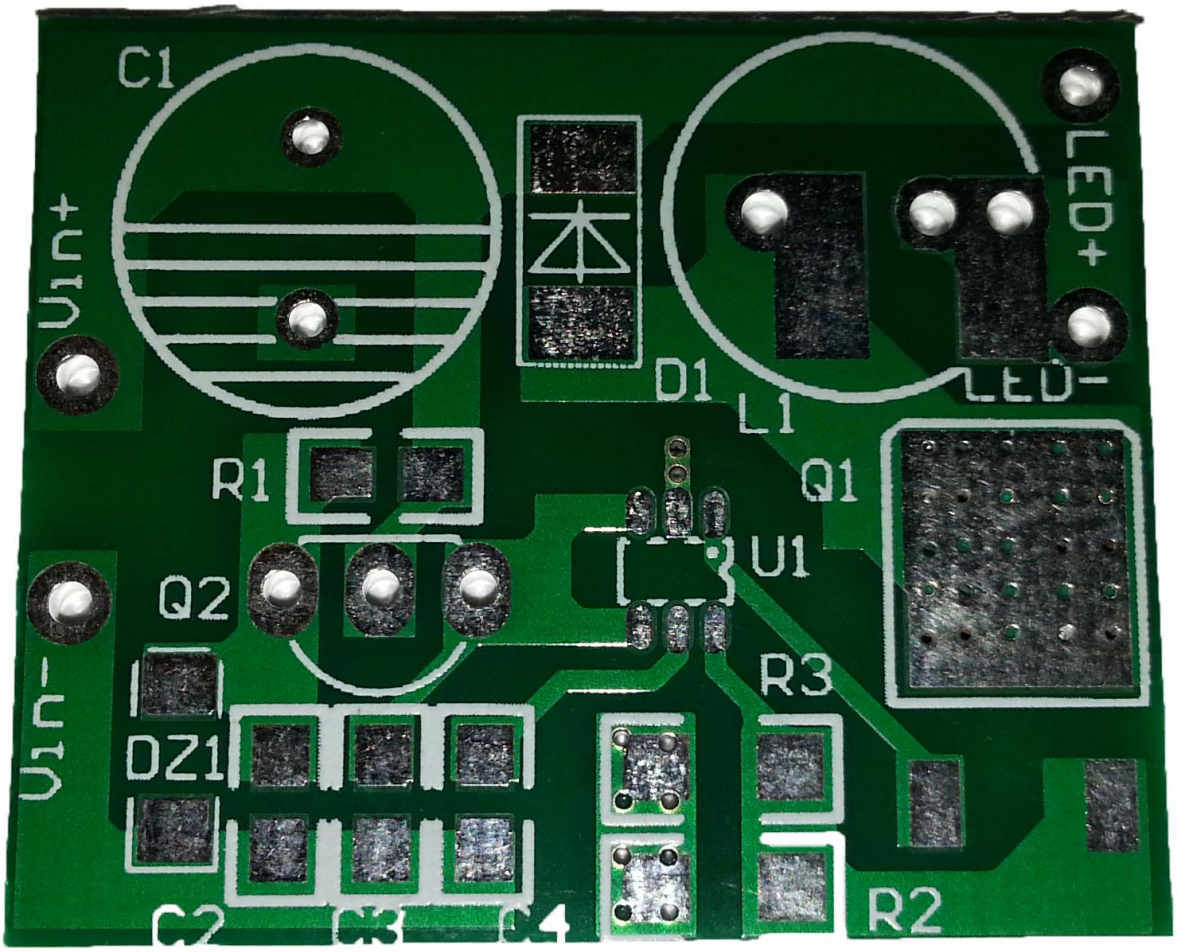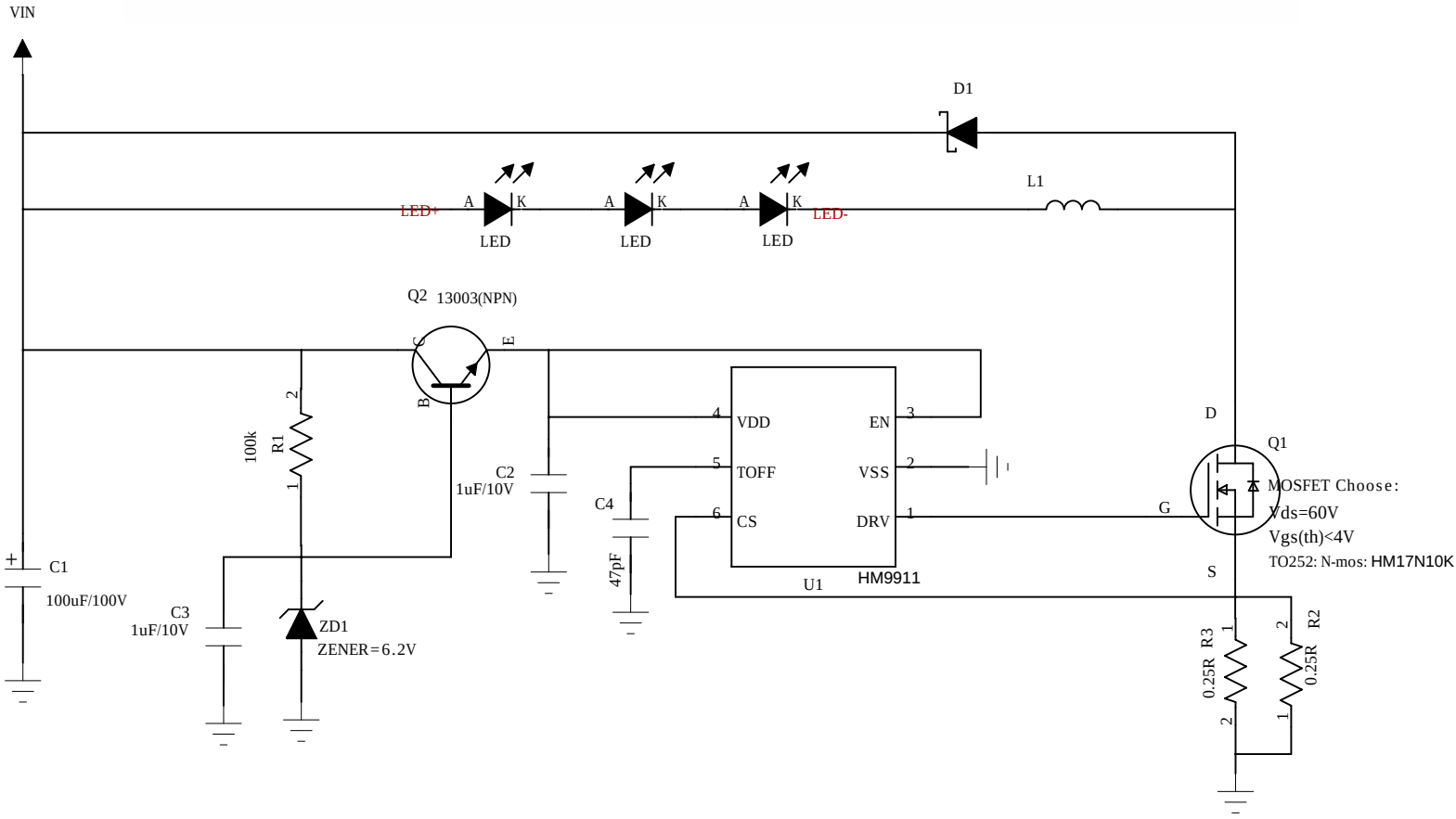
编制人：	郭杰鹏	日期：	2015/7/3	版本：	V1.0