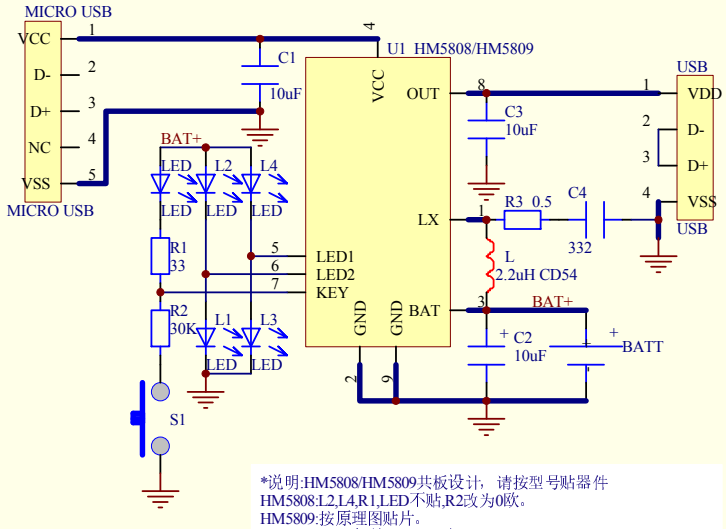

*说明:HM5808/HM5809共板设计，请按型号贴器件
HM5808:L2,L4,R1,LED不贴,R2改为0欧。
HM5809:按原理图贴片。
*R3,C4是EMI相关器件,可不贴。

Title		
Size A4	Number	Revision
Date: 28-Jun-2020		Sheet of
File: E:\张春峰\做DEMO\DEMO.ddb		Drawn By: